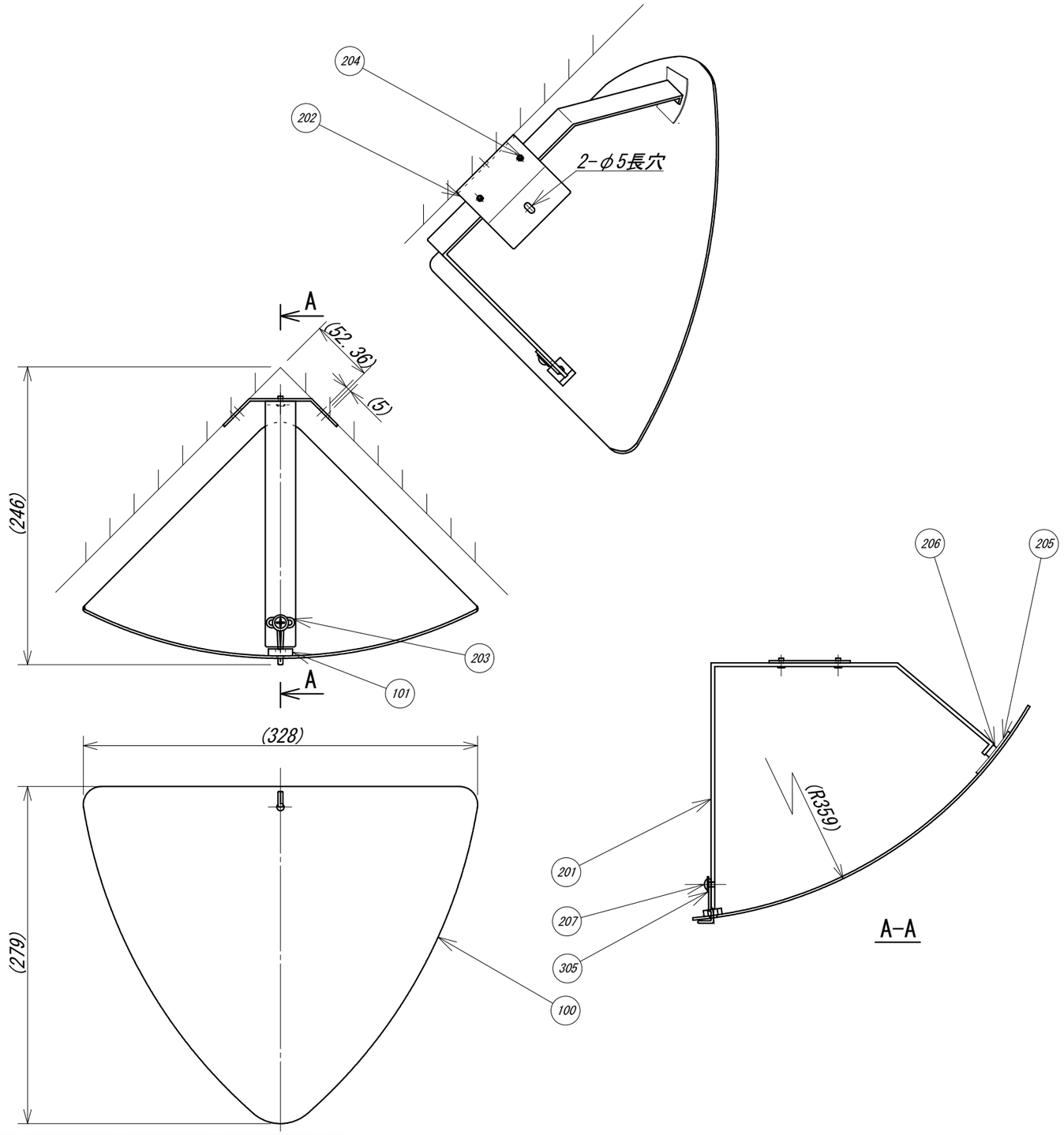

付属品

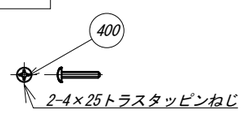

REV.	PART No.	PART NAME	MATERIAL	TYPE	Q'TY	REMARKS
D	100	ミラー	AC		1	
	101	ﾗﾐｸｯｼｮﾝ	PORON		1	
D	201	吊部品1	AL		1	
D	202	吊部品2	AL		1	
	203	LC7ﾌｯｸ	S		1	
	204	ﾌﾞﾗｲﾝﾄﾞﾘﾍﾞｯﾄ	AL,S		2	
	205	ﾏｼﾞｯｸﾃｰﾌﾟ	PO		1	
	206	ﾏｼﾞｯｸﾃｰﾌﾟ	PO		1	
D	207	M4×6 (+)ﾄﾗｽ小ねじ	S		1	
	305	M4×φ13×t1 平ﾜｯｼｬｰ	S		1	
	400	M4×25 ﾄﾗｽﾀｯﾋﾟﾝねじ	S	JIS B 1122	2	

REV. SYM.	DATE	DESCRIPTION	DWG.	CHKD.	APRD.
D	Jan-07-13	100,201,202,207色変更	T.OOUCHI	H.TAKEDA	T.TAMURA
C	Apr-28-10	201,202,204部品変更	Y.IWATA	T.TAMURA	M.GOSEKI
B	Nov-30-09	仮称変更,ミラー寸法変更	Y.IWATA	T.TAMURA	M.GOSEKI
A	Nov-19-09	202部品変更	Y.IWATA	T.TAMURA	H.TAKEDA

TITLE: ラミコーナー

CUSTOMER

DWG.	Y.IWATA	Nov-09-09
CHKD.	T.TAMURA	Nov-09-09
APRD.	H.TAKEDA	Nov-09-09

WEIGHT: (Max0.33kg)

PROJECTION

SCALE A3: 1:4

DIM: mm

Komy®

DRW. No.: LC7

REV. SYM.: D

02