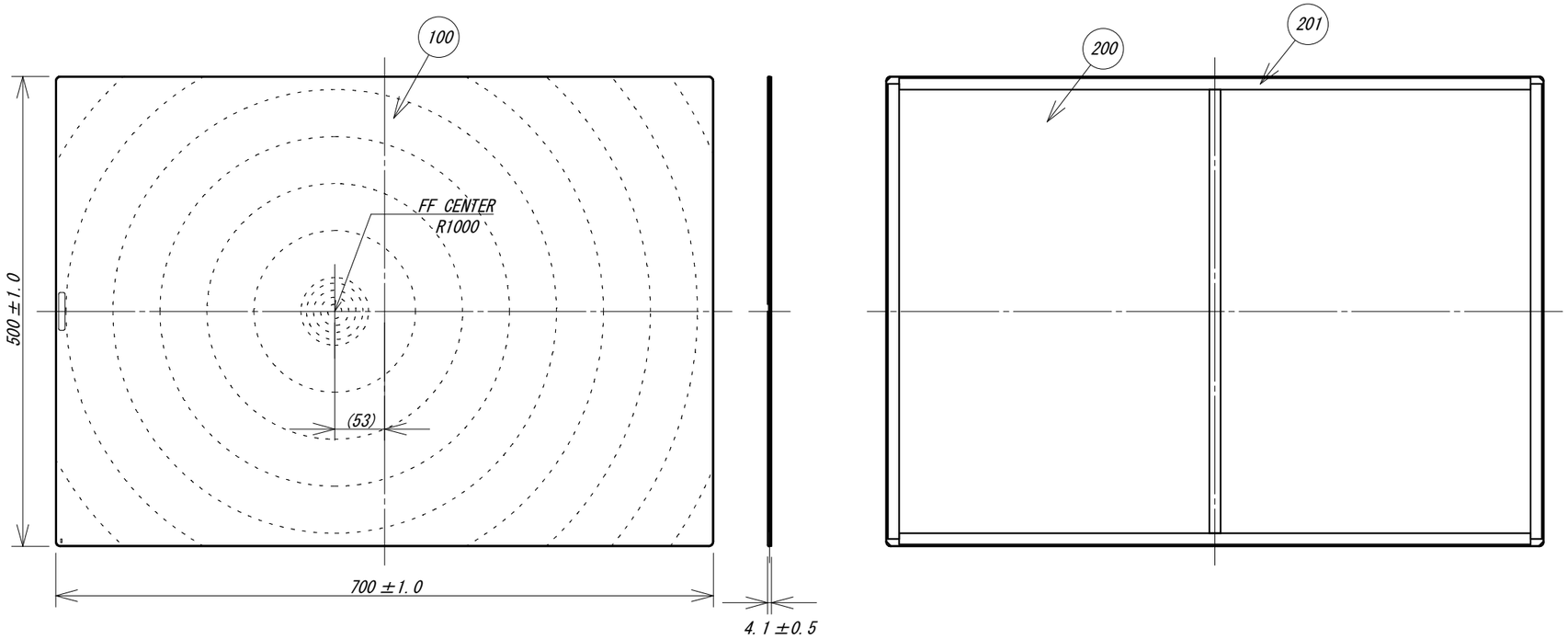

REV.	PART No.	PART NAME	MATERIAL	TYPE	Q'TY	REMARKS
		ミラー部				
	100	ミラー	PMMA		1	
	101	両面テープ	ｱｸﾘﾙ系接着剤		14	
		裏板部				
	200	裏板	AL		1	
	201	両面テープ	ｱｸﾘﾙ系接着剤		5	

REV. SYM.	DATE	DESCRIPTION	DWG.	CHKD.	APRD.

TITLE: ＦＦミラー通路

PROJECTION | SCALE A3 1:6 | DIM mm

CUSTOMER

DWG.	S. FUNADA	Jun-27-17
CHKD.	T. YOKOTA	Jul-03-17
APRD.	Y. IWATA	Jul-03-17

WEIGHT (Max2.0kg)

Komy®

DRW. No. FT70

REV. SYM. 02