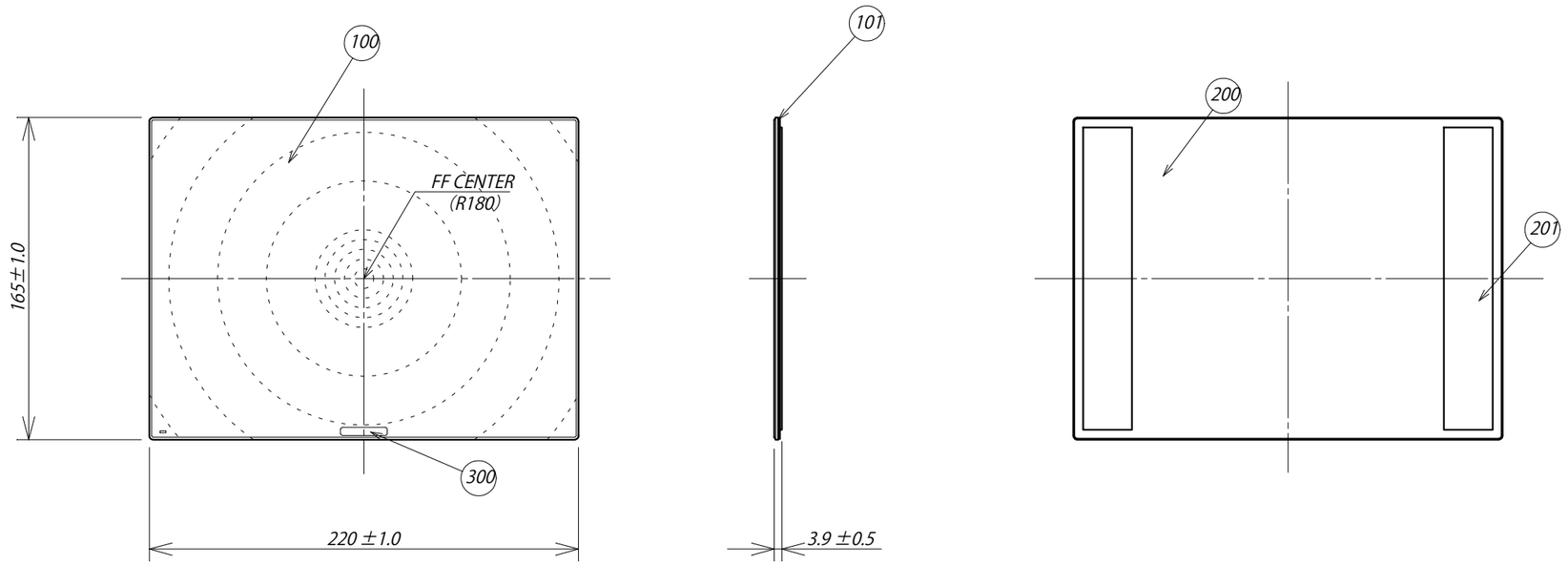

REV.	PART No.	PART NAME	MATERIAL	TYPE	Q'TY	REMARKS
		ミラー部				
	100	ミラー	PMMA		1	
	101	両面テープ	ｱｸﾘﾙ系接着剤		5	
		裏板部				
	200	裏板	AL		1	
	201	マグネット	ﾏｸﾞﾈｯﾄ		2	
	300	ロゴシール			1	

REV. SYM	DATE	DESCRIPTION	DWG.	CHKD.	APRD.
Ⓐ	Jun-09-15	品番変更、重量修正	T.HASEGAWA	Y.IWATA	T.TAMURA

TITLE: ＦＦミラー通路（マグネット式）

CUSTOMER

DWG.	T.OOUCHI	May-22-13
CHKD.	Y.IWATA	May-22-13
APRD.	Y.KOYAMA	May-22-13

WEIGHT Ⓐ (Max0.20kg)

PROJECTION

SCALE A3 1:3

DIM mm

Komy®

DRW. No. FT22M Ⓐ

REV. SYM. Ⓐ 01